***ИП Стукаленко С.Д.***

**344112, г. Ростов-на-Дону, пр. 40-летия Победы, д. 172, оф. 5**
**СРО-П-140-27022010 ИНН 616613823279ОГРНИП 309616604400037**

Заказчик: Администрация Николаевского сельского поселения

# Благоустройство общественной территории парка «Редут» расположенного по адресу: Ростовская область, Неклиновский район, с. Николаевка, ул. Ленина, 317в

## Система водоотведения.

96/2019-ИОС3

Раздел 5 Подраздел 3

Стадия: Проектная документация

2019

***ИП Стукаленко С.Д.***

**344112, г. Ростов-на-Дону, пр. 40-летия Победы, д. 172, оф. 5**
**СРО-П-140-27022010 ИНН 616613823279ОГРНИП 309616604400037**

Заказчик: Администрация Николаевского сельского поселения

# Благоустройство общественной территории парка «Редут» расположенного по адресу: Ростовская область, Неклиновский район, с. Николаевка, ул. Ленина, 317в

## Система водоотведения.

96/2019-ИОС3

Раздел 5 Подраздел 3

Стадия: Проектная документация

Директор С. Д. Стукаленко

Главный архитектор проекта К. В. Дудченко

2019

# ТЕКСТОВАЯ ЧАСТЬ

## 3.1 Общая часть.

Раздел проектной документации «Система водоотведения» по объекту: «Благоустройство общественной территории парка «Редут» расположенного по адресу: Ростовская область, Неклиновский район, с.Николаевка, ул.Ленина 317В», выполнен на основании:

- технических условий от 02.12.2016г., №16-01/3017, о технической возможности подключения к сетям водоснабжения и водоотведения объекта: «Благоустройство общественной территории парка «Редут» расположенного по адресу: Ростовская область, Неклиновский район, с.Николаевка, ул.Ленина 317В»;

- договора №16-01/3187 от 14 марта 2017г. о подключении объекта капитального строительства к сетям водоснабжения и водоотведения: «Благоустройство общественной территории парка «Редут» расположенного по адресу: Ростовская область, Неклиновский район, с.Николаевка, ул.Ленина 317В»;

- технологического задания на проектирование по объекту: «Благоустройство общественной территории парка «Редут» расположенного по адресу: Ростовская область, Неклиновский район, с.Николаевка, ул.Ленина 317В»

- технического отчета по инженерно-геологическим изысканиям на объекте: «Благоустройство общественной территории парка «Редут» расположенного по адресу: Ростовская область, Неклиновский район, с.Николаевка, ул.Ленина 317В» выполненного ООО «ОБЛСТРОЙПРОЕКТ» в 2013г.;

- СП 118.13330.2012 «Общественные здания и сооружения»;

- СП 32.13330.2012 «Канализация. Наружные сети и сооружения»;

-СП 59.13330.2012 «Доступность зданий и сооружений для маломобильных групп населения»;

- СП 40-102-2000 «Проектирование и монтаж трубопроводов систем водоснабжения и канализации из полимерных материалов».

На территории парка «Редут» запроектированы следующие системы:

- канализация бытовая (К1);

Характеристика проектируемых сетей водоотведения:

- общая протяженность сетей – 10,0м;

- глубина заложения – 1,20-1,50м.

Проектируемая сеть принята из полиэтиленовых напорных труб ПЭ 80SDR13,6 диаметром 110х8,1мм по ГОСТ 18599-2001.

Проектируемые сети прокладываются на глубине 1,2-1,5 м, что ниже глубины промерзания грунта не менее чем на 0.3 м до верха трубы.

Монтаж, испытания и приемку трубопроводов производить в соответствии с СП 49.13330.2010 , СП48.13330.2011.

Водопотребителями являются посетители парка ( МГН).

Водопотребление принято согласно характеристикам водопотребителей и соответствующих им нормам расхода воды по п.15 таблицы А.3 СП 30.13330.2012.

Таблица 3.1.1.

| Водо-потре-бители | Единица измерения | Расчетные (удельные) средние за год суточные расходы воды, л/сут, на единицу измерения | | Повышающий коэффициент для III и IV климатических районов | Продолжительность водоразбора, в час. |
|---|---|---|---|---|---|
| 1 | 2 | 3 | 4 | 5 | 6 |
| Парк «Редут» | 1 человек | 8 | 3 | 1,0 | 4 |

## 3.2 Существующие и проектируемые системы канализации. Система сбора и отвода сточных вод.

Бытовая канализация (К1) запроектирована самостоятельным выпуском сточных вод Ø110мм в проектируемую автономную канализационную станцию Alta Bio 5 OR (заводского изготовления) с глубокой биохимической очисткой сточных вод. После очистки, очищенные стоки самотеком отводятся в проектируемый дренирующий колодец. (см.графическую часть л.2)

В автономной канализации AltaBio 5 OR применяются все три метода очистки стоков:

- механический (в отстойнике осаждаются нерастворимые примеси и начинаются сорбционные процессы);

- биологический (на биофильтре находится активная биопленка, питающаяся загрязнённым стоком и поступающим из окружающей среды кислородом);

- химико-физический (для удаления мелких взвешенных частиц проводится коагуляция и удаление фосфатов таблетированным препаратом AltaDoctorSeptik).

В помещении модульного туалета предусмотрен фановый стояк Ду110мм.

Выпуск канализации предусмотрен под модулем туалета без устройства приямка, с обустройством бетонного упора в месте размещения отвода. Обслуживание сетей выполнять через прочистку установленную в помещении модульного туалета.

### 3.3 Материал трубопроводов.

Выпуск канализации предусматривается из полиэтиленовых труб ПЭ 80 SDR13,6-110х8,1 «техническая» по ГОСТ 18599-2001*.

Для обеспечения водонепроницаемости соединений труб используются резиновые уплотнительные кольца.

Уплотнение грунта под трубопроводы выполняется трамбованием основания на глубину 0,3м до плотности сухого грунта не менее 1,65тс/м3 на нижней границе уплотненного слоя.

Укладка трубопроводов производится на песчаную подушку толщиной 100мм.

Обратная засыпка предусматривается песком толщиной 300мм. Уплотнение защитного слоя необходимо выполнять ручной механической трамбовкой.

Канализационные колодцы на сети запроектированы из сборных железобетонных элементов.

Грунтовая вода при бурении скважин зафиксирована и установилась на глубинах 3,3-10,5м.

Сейсмичность участка 6 баллов.

## 3.4 Основные показатели водоотведения по объекту капитального строительства.

Таблица 3.4.1.

| *Наименование системы* | *Потребный напор на вводе, м.* | *Расчетный расход* | | | *При пожаре, л/с* |
|---|---|---|---|---|---|
| | | | | *$м^3$/сут* | |
| *1* | *2* | *3* | *4* | *5* | *6* |
| *Парк «Редут» 5 чел.(посетители туалетного модуля для МГН)* | | | | | |
| | | | | | |
| *Канализация бытовая (К1)* | | *0,027* | *0,072* | *1,701* | |
| | | | | | |

Согласовано

Взам. инв. №

Подпись и дата

Инв. № подл.

# План сетей К1

С

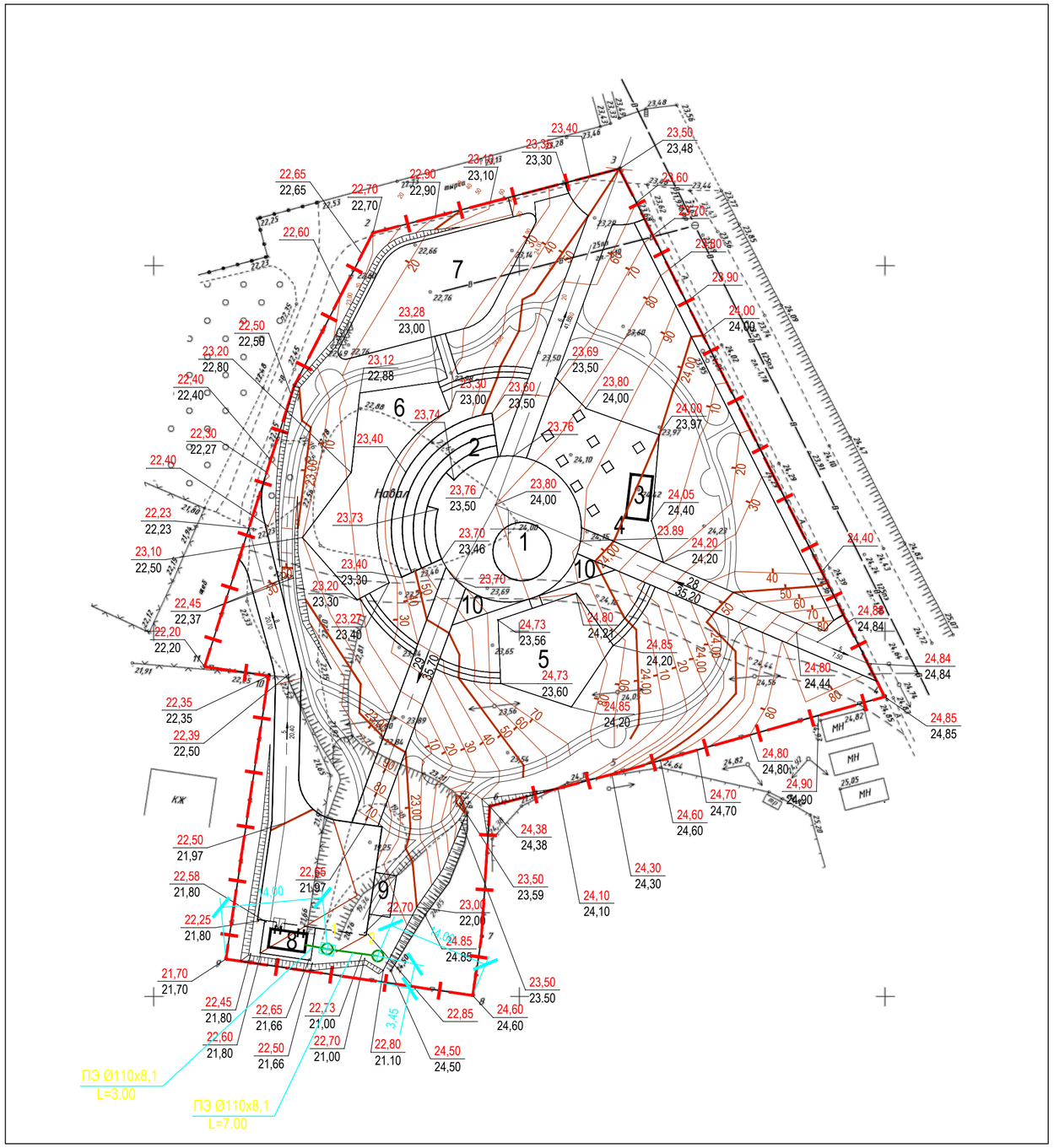


## Экспликация зданий и сооружений

| Номер на плане | Наименование | Координаты квадрата сетки |
|---|---|---|
| 1 | Сцена | |
| 2 | Амфитеатр | |
| 3 | Павильон летнего кафе | устанавливается вне проекта |
| 4 | Площадка летнего кафе | |
| 5 | Детская площадка | |
| 6 | Спортивная площадка | |
| 7 | Площадка для роллеров | |
| 8 | Туалет | |
| 9 | Площадка ТБО | |
| 10 | Площадка для выставок | |

24,00 / 24,00 - отметка планировки / отметка существующего рельефа

5 / 20,40 - уклон по проезду в промилле / длина уклона в метрах

40 / 50 - горизонтали планировки

Согласовано

Взам. инв. №

Подп. и дата

Инв. № подл.

| Изм. | Кол.уч. | Лист | № док. | Подп. | Дата |
|---|---|---|---|---|---|
| Разраб. | | Ханбекова | | | |
| Н. контр. | | Струкаленко | | | 03.19 |
| ГАП | | Дудченко | | | 03.19 |

96/2019-ИОС.3

Благоустройство общественной территории парка "Редут" расположенного по адресу: Ростовская область, Неклиновский район, с. Николаевка, ул. Ленина, 317в

Система водоотведения

| Стадия | Лист | Листов |
|---|---|---|
| П | 1 | |

План сетей К1

ИП Стукаленко С.Д.

Формат А2

## Таблица канализационных колодцев

| по плану | Марка колодца по грунтовым условиям | Марка колодца по типовому проекту | Полная глубина колодца по профилю Н, мм | Диаметр колодца Дк, мм | Глубина лотка НЛ мм | Высота рабочей части, Нр мм | Высота горловины Нг, мм | Расход материалов | | | | | | | | | | | | | | | | | | Гидроизоляция м² |
|---|---|---|---|---|---|---|---|---|---|---|---|---|---|---|---|---|---|---|---|---|---|---|---|---|---|---|
| | | | | | | | | Днище | | | Рабочая часть | | | | Пл. перекрыт | | | | Горловина | | | | | Стремянка | |
| | | | | | | | | Объем бетона на лоток м³ | Сборные железобетонные элементы серия 3.900.1-14 выпуск 1 | | | | | | | | | | | | | Кирпичная кладка, ряды | Тип люка | | |
| | | | | | | | | | ПН-10 | ПН-15 | КС10.6 | КС10.9 | КС15.6 | КС15.9 | ПП10-1 | ПП10-2 | 1ПП15-1 | 1ПП15-2 | КО6 | КС7.3 | КС7.9 | | | | |
| 1 | 2 | 3 | 4 | 5 | 6 | 7 | 8 | 9 | 10 | 11 | 12 | 13 | 14 | 15 | 16 | 17 | 18 | 19 | 20 | 21 | 22 | 23 | 24 | 25 | 26 |
| 1 | III | – | 2100 | 1500 | – | 2100 | – | – | | 1 | 2 | 1 | | | | | | | | 1 | | | | | |
| 2 | III | – | 3000 | 1000 | – | 3000 | – | – | | | | 2 | | | 1 | | | | 1 | | | 3-4 | Л | | |

## Горловина для временной нагрузки Н-4,9кПа

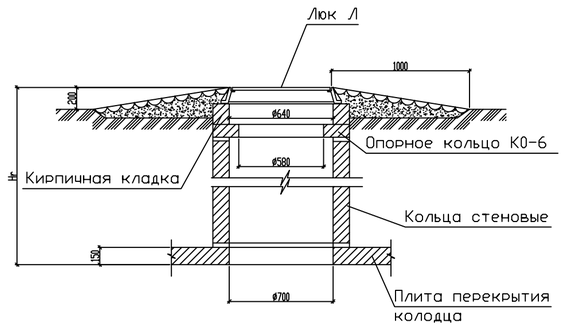


## Профиль сети В1

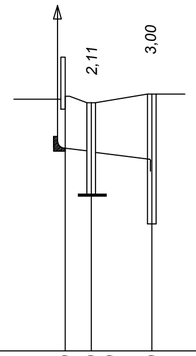


М1:100 по вертикали

М1:500 по горизонтали

| | | | |
|---|---|---|---|
| Отметка низа или лотка трубы | 21,450 | 21,390<br>21,350 | 21,200 |
| Проектная отметка земли | 22,650 | 22,500 | 22,700 |
| Натурная отметка земли | 21,660 | 21,660 | 21,100 |
| Обозначение трубы и тип изоляции | 1труба ПЭ80 SDR13,6-110х8,1 ГОСТ18599-2001 | | |
| Основание | песчаное δ=0,15м | | |
| Уклон / Длина | 20‰ / 10,0 | | |
| Расстояние | 3,0 | 7,0 | |
| Номер колодца, точки, угла поворота | Здание №8 1 | 2 | |

## Дренирующий колодец

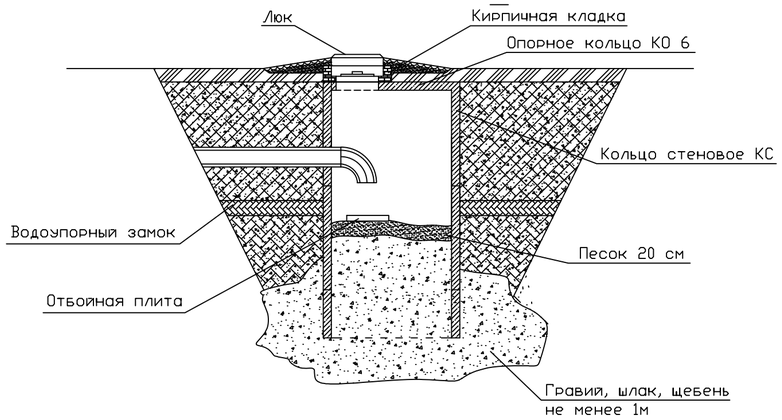


## Узел прохода трубопроводов через сттенку колодца в просадочных грунтах

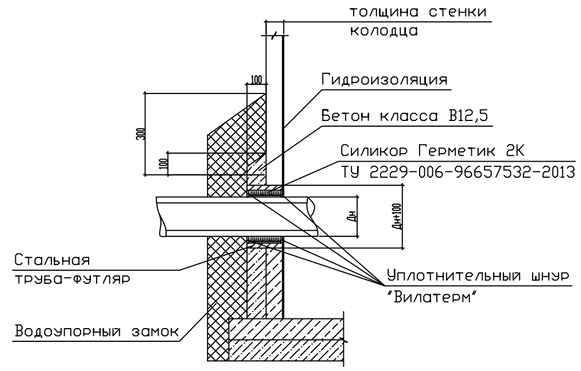


## Схема укладки полиэтиленового трубопровода Ø110

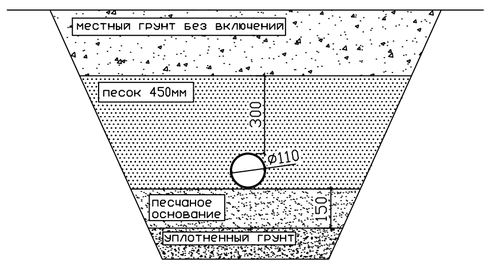


## Условные обозначения

Почвенно-гумуссированный комплекс. Суглинок темно-бурого до черного цвета, легкий, полутвердый, с корнями растений.

① Суглинок желто-бурого цвета, лессовидный, макропористый, легкий пылеватый, от твердой до полутвердой консистенции, просадочный, незасоленный, без видимых включений.

② Суглинок коричневато-бурого цвета, тяжелый пылеватый, от полутвердой до тугопласти чной консистенции, непросадочный, незасоленный, с линзами супеси до 15см.

## Примечания

1. Грунты основания под колодцы должны уплотняться трамбованием на глубину 1м до плотности сухого грунта не менее 1,65тс/м3 на нижней границе
2. Внутренние поверхности стен и днища колодцев обмазываются мастикой холодного применения битумно-полимерной универсальной МБХ-У по ТУ2384-001-2423788201.

| Взам.инв.N | Подпись и дата | Инв. N подл. |
|---|---|---|
| | | |

| изм. | кол. | лист | N док. | Подпись | Дата |
|---|---|---|---|---|---|
| Разраб. | | Ханбекова | | | |
| Проверил | | | | | |
| Гл. спец. | | | | | |
| Н.контр. | | Струкаленко | | | |
| ГАП | | Дудченко | | | |

**96/2019-ИОС3**

Благоустройство общественной территории парка "Редут" расположенного по адресу: Ростовская область, Неклиновский район, с.Николаевка, ул.Ленина 317в

Система водоснабжения

| Стадия | Лист | Листов |
|---|---|---|
| П | 2 | |

Профиль сетей К1
Дренирующий колодец. Табдица колодцев.

ИП Стукаленко С.Д.

Формат А2

## Разрез А-А

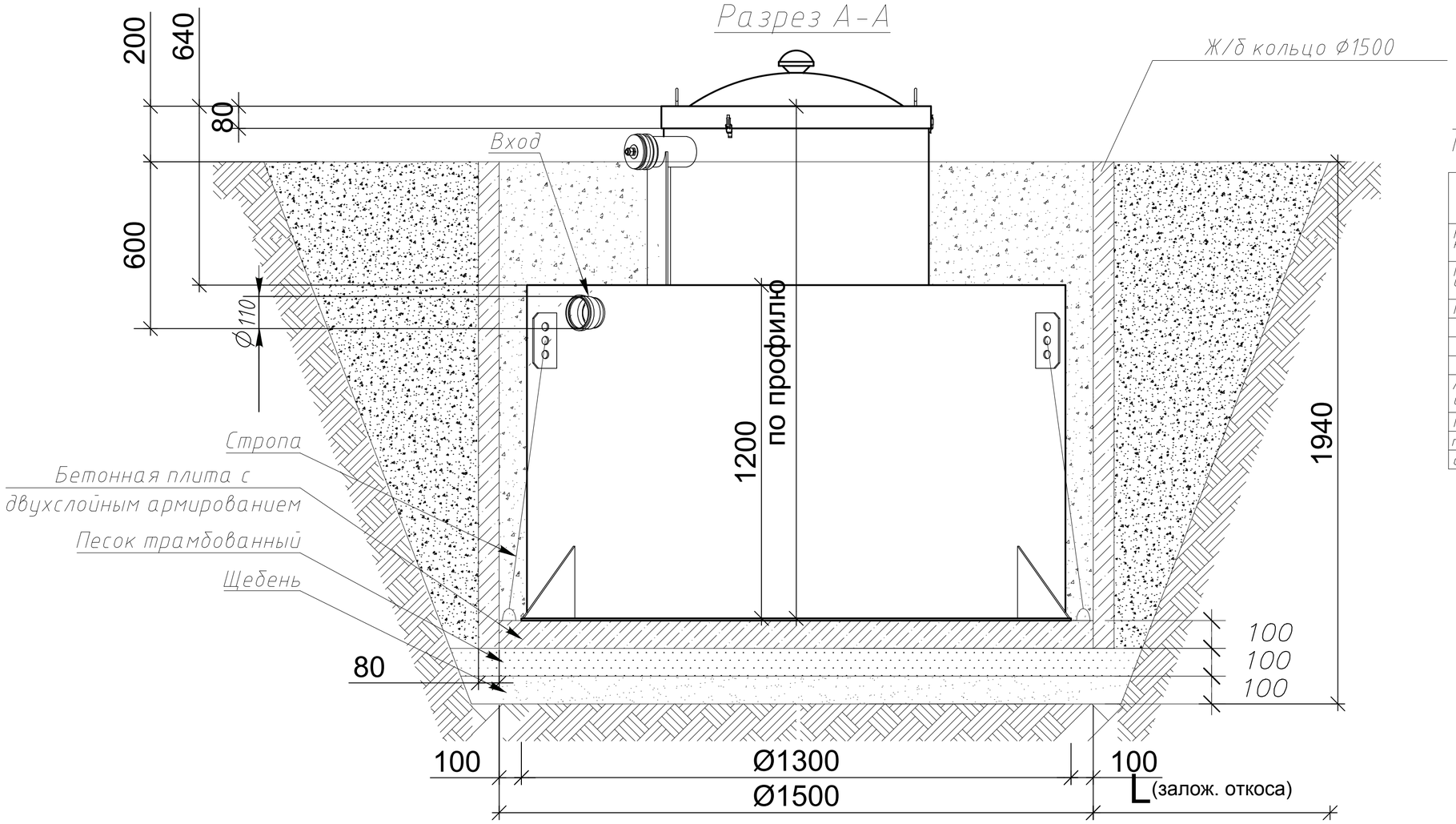


## План

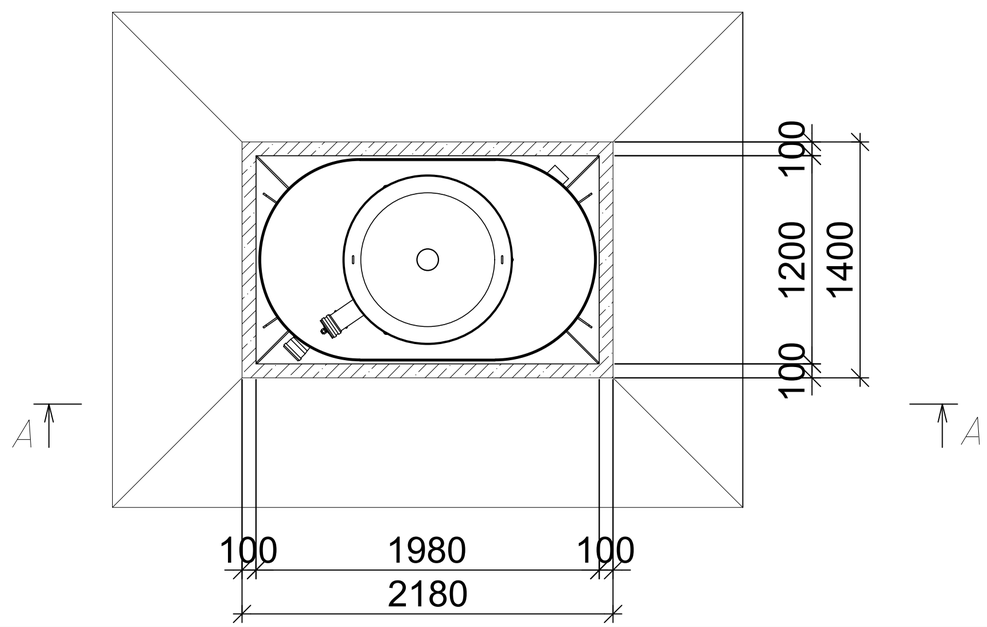


## Таблица №1

| Грунты | Крутизна откосов при глубине выемки, м (отношение высоты к заложению) | | |
|---|---|---|---|
| | 1,5 | 3,0 | 5,0 |
| Насыпные неуплотненные | 56(1:0,67) | 45(1:1) | 38(1:1,25) |
| Песчаные и гравийные влажные | 63(1:0,5) | 45(1:1) | 45(1:1) |
| Глинистые: | | | |
| супесь | 76(1:0,25) | 56(1:0,67) | 50(1:0,85) |
| суглинок | 90(1:0) | 63(1:0,5) | 53(1:0,75) |
| глина | 90(1:0) | 76(1:0,25) | 63(1:0,5) |
| Лессы и лессовидные сухие | 90(1:0) | 63(1:0,5) | 63(1:0,6) |
| Моренные: | | | |
| песчаные, супесчаные | 76(1:0,25) | 60(1:0,57) | 53(1:0,75) |
| суглинистые | 78(1:0,2) | 63(1:0,5) | 57(1:0,65) |

h - высота откоса ($H_{(котлован)}$)
L - заложение откоса

| изм. | кол. | лист | N док. | Подпись | Дата | 96/2019-ИОС3 | | |
|---|---|---|---|---|---|---|---|---|
| | | | | | | Благоустройство общественной территории парка "Редут" расположенного по адресу: Ростовская область, Неклиновский район, с.Николаевка, ул.Ленина 317в | | |
| Разраб. | | Ханбекова | | | | Система водоснабжения | Стадия | Лист | Листов |
| Проверил | | | | | | | П | 3 | |
| Гл. спец. | | | | | | План. Разрез А-А. Таблица 1 | ИП Стукаленко С.Д. | | |
| Н.контр. | | Струкаленко | | | | | | | |
| ГАП | | Дудченко | | | | | | | |

Взам.инв.N | Подпись и дата | Инв. N подл.

Формат А2

| Позиция | Наименование и техническая характеристика | Тип , марка обозначение документа и опросного листа | Код оборудования, изделия, материала | Поставщик | Единица измерения | Количество | Масса единицы | Примечание |
|---|---|---|---|---|---|---|---|---|
| 1 | 2 | 3 | 4 | 5 | 6 | 7 | 8 | 9 |
| | *Канализация К1* | | | | | | | |
| | Трубопроводы | | | | | | | |
| 1 | Труба ПЭ80 SDR13,6-110х8,1, "техническая" (сети / фановый стояк) | ГОСТ18599-2001 | | СК "ПолимерСТрой" г.Новочеркасск | м | 11,0/2,50 | | |
| | | | | | | | | |
| | | | | | | | | |
| | | | | | | | | |
| | | | | | | | | |
| | Арматура | | | | | | | |
| | | | | | | | | |
| 2 | Зонт вентиляционный ø110 | | | | шт | 1 | | |
| 3 | Тройник 110х110х45 $^0$ | | | | шт | 1 | | |
| 4 | Тройник 110х110х90 $^0$ с прочисткой | | | | шт | 1 | | |
| 5 | Отвод 45 $^0$ ø110 | ГОСТ18599-2001 | | СК "ПолимерСТрой" г.Новочеркасск | шт | 2 | | |
| 6 | Отвод 90 $^0$ ø100 | ГОСТ18599-2001 | | СК "ПолимерСТрой" г.Новочеркасск | шт | 1 | | |
| 7 | Трубы стальные электросварные прямошовные ø325х4,0(гильза) | ГОСТ10704-91 | | | м | 1,0 | 31,67 | |
| | | | | | | | | |
| | | | | | | | | |
| | | | | | | | | |
| | | | | | | | | |
| | | | | | | | | |

Взам. инв. N

Подпись и дата

Инв. N подл.

| изм. | кол. | лист | N док. | Подпись | Дата |
|---|---|---|---|---|---|
| Разраб. | | Ханбекова | | | |
| Проверил | | | | | |
| Гл. спец. | | | | | |
| Н.контр. | | Струкаленко | | | |
| ГАП | | Дудченко | | | |

96/2019-ИОС3.СО

Благоустройство общественной территории парка "Редут" расположенного по адресу: Ростовская область, Неклиновский район, с.Николаевка, ул.Ленина 317в

Система водоотведения

| Стадия | Лист | Листов |
|---|---|---|
| П | 1 | 2 |

Спецификация оборудования, изделий и материалов наружных сетей водоснабжения и канализации

ИП Стукаленко С.Д

| Позиция | Наименование и техническая характеристика | Тип , марка обозначение документа и опросного листа | Код оборудования, изделия, материала | Поставщик | Единица измерения | Количество | Масса единицы | Примечание |
|---|---|---|---|---|---|---|---|---|
| 1 | 2 | 3 | 4 | 5 | 6 | 7 | 8 | 9 |
| | Материалы | | | | | | | |
| | | | | | | | | |
| 1 | Колодец канализационный ж/бетонный круглый Ду1000мм | см. л. 2 96/2019-ИОС3 | | | шт | 1 | | |
| 2 | Колодец канализационный ж/бетонный круглый Ду1500мм | см. л. 2 96/2019-ИОС3 | | | шт | 1 | | |
| 3 | Люк чугунный легкий, тип "Л" | см. л. 2 96/2019-ИОС3 | | | шт | 1 | 65 | |
| 4 | Устройство дренажной подушки (щебень, шлак, гравий) | см. л. 2 96/2019-ИОС3 | | | $м^3$ | 3 | | |
| 5 | Песок (дренаж) | см. л. 2 96/2019-ИОС3 | | | $м^3$ | 6 | | |
| 6 | Мастика битумно - полимерная МБХ-У | ТУ2384-001-2423788201 | | | кг | 3 | | |
| 7 | Устройство бетонного упора 500х300х500(h) | см. л. 2 96/2019-ИОС3 | | | $м^3$ | 0,05 | | |
| | (отвод на выпуске К1) | | | | | | | |
| | | | | | | | | |
| | | | | | | | | |
| | | | | | | | | |
| | Оборудование | | | | | | | |
| 1 | Комплект автономной канализации | Alta Bio 5 OR | | Alta Group | комп. | 1 | | |

Взам. инв. N

Подпись и дата

Инв. N подл.

## Разрез по котловану А-А

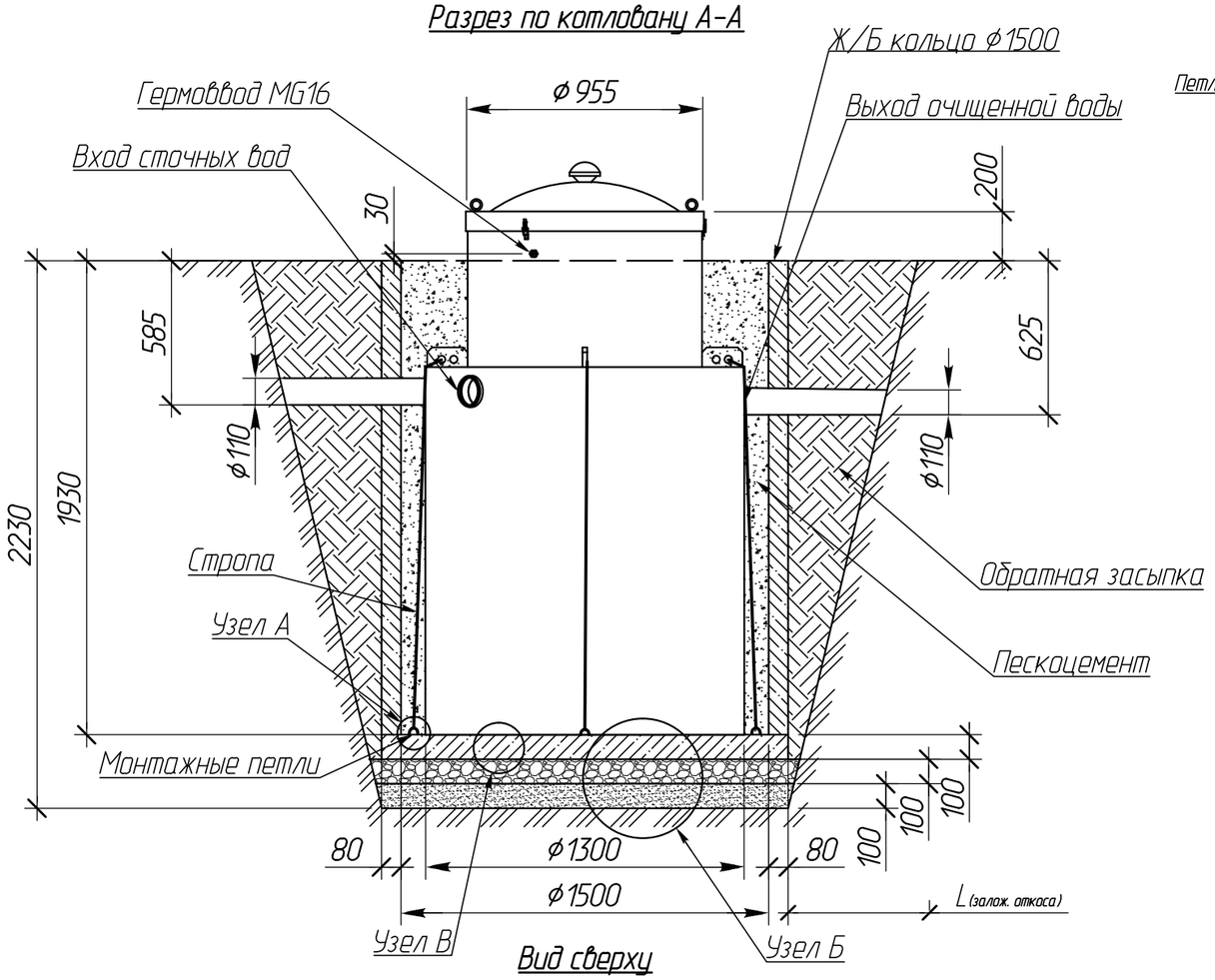


Вид сверху

## Узел А

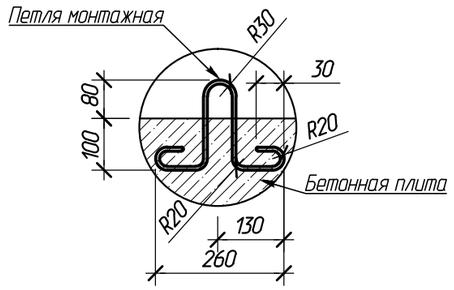


## Таблица №1

| Грунты | Крутизна откосов при глубине выемки, м (отношение высоты к заложению) | | |
|---|---|---|---|
| | 1,5 | 3,0 | 5,0 |
| Насыпные неуплотненные | 56(1:0,67) | 45(1:1) | 38(1:1,25) |
| Песчаные и гравийные влажные | 63(1:0,5) | 45(1:1) | 45(1:1) |
| Глинистые: | | | |
| супесь | 76(1:0,25) | 56(1:0,67) | 50(1:0,85) |
| суглинок | 90(1:0) | 63(1:0,5) | 53(1:0,75) |
| глина | 90(1:0) | 76(1:0,25) | 63(1:0,5) |
| Лессы и сухие лессовидные | 90(1:0) | 63(1:0,5) | 63(1:0,6) |
| Моренные: | | | |
| песчаные, супесчаные | 76(1:0,25) | 60(1:0,57) | 53(1:0,75) |
| суглинистые | 78(1:0,2) | 63(1:0,5) | 57(1:0,65) |

## Узел Б

## Узел В

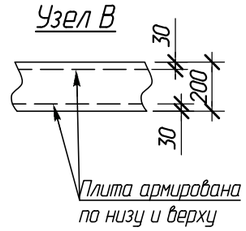


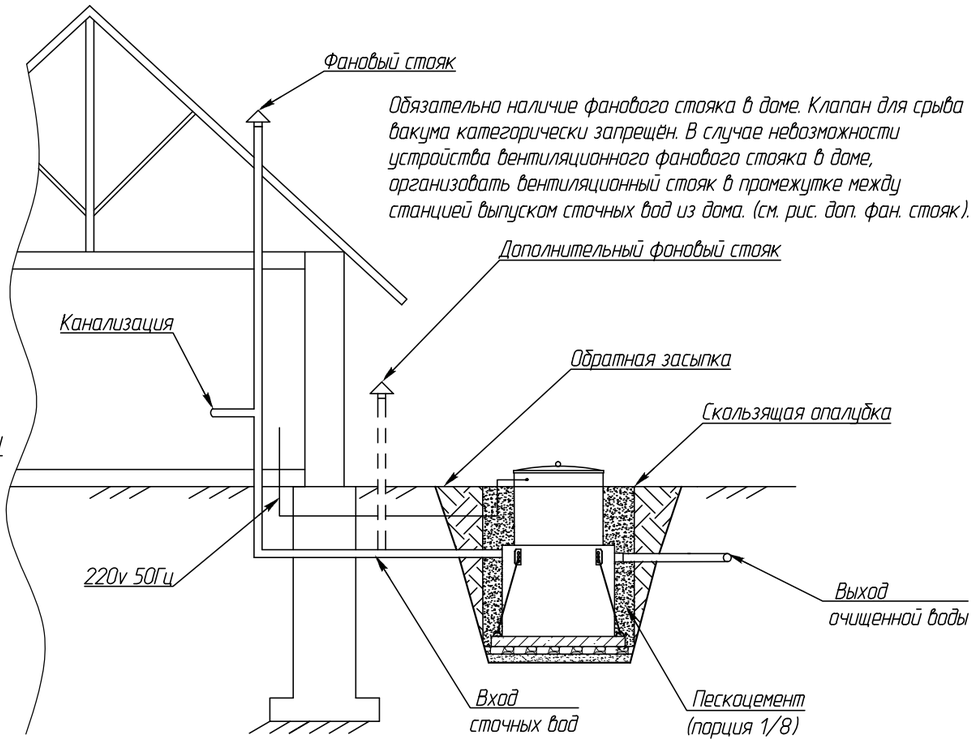


Обязательно наличие фанового стояка в доме. Клапан для срыва вакума категорически запрещен. В случае невозможности устройства вентиляционного фанового стояка в доме, организовать вентиляционный стояк в промежутке между станцией выпуском сточных вод из дома. (см. рис. доп. фан. стояк).

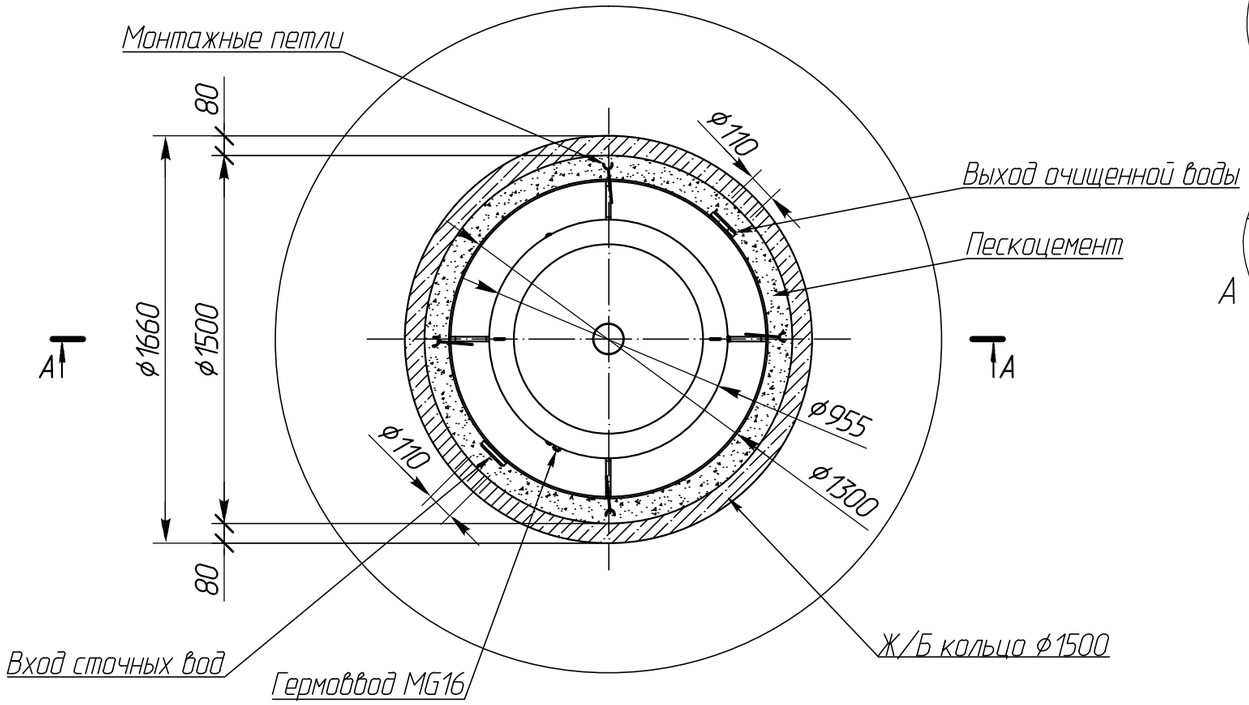


| Изм. | Кол. уч | Лист | № док | Подпись | Дата | Alta Bio 5 OR V4.1.0 (955.ЖБК) | | |
|---|---|---|---|---|---|---|---|---|
| Выполнил | | Никитина Н.А. | | | | Монтажная схема | Операция | Лист | Листов |
| Проверил | | Плешаков А.Ю. | | | | | МС | – | – |
| Утвердил | | | | | | | Компания Alta Group | | |
| Заказчик | | | | | | | | | |
| Отв. менеджер | | | | | | | | | |

ппа

c:\users\nna\desktop\alta bio

Редактировал: ппа - 29.09.2016 10:36:13

# ТАМОЖЕННЫЙ СОЮЗ
# ДЕКЛАРАЦИЯ О СООТВЕТСТВИИ

**Заявитель,** Общество с Ограниченной Ответственностью «Альта Групп Фэктори», ОГРН: 1132540006708

Адрес: 117639, Россия, город Москва, Балаклавский пр-кт, дом 12, корп. 3, Фактический адрес: 115280, Россия, город Москва, ул. Автозаводская, д. 25, Телефон: +74957752050, Факс: +74957752050, E-mail: 2336122@mail.ru

**в лице** Генерального директора Чистякова Александра Сергеевича

**заявляет, что** Станция глубокой биохимической очистки хозяйственно-бытовых сточных вод, модель «AltaBio»

**изготовитель** Общество с Ограниченной Ответственностью «Альта Групп Фэктори», Адрес: 117639, Россия, город Москва, Балаклавский пр-кт, дом 12, корп. 3, Фактический адрес: 115280, Россия, город Москва, ул. Автозаводская, д. 25, ОГРН: 1132540006708, Телефон: +74957752050, Факс: +74957752050, E-mail: 2336122@mail.ru
Код ТН ВЭД 8421210009, Серийный выпуск, ТУ 4859-042-83122120-2014

**соответствует требованиям**

ТР ТС 004/2011 "О безопасности низковольтного оборудования"; ТР ТС 010/2011 "О безопасности машин и оборудования"; ТР ТС 020/2011 "Электромагнитная совместимость технических средств"

**Декларация о соответствии принята на основании**

Протокол испытаний №49918/7 от 28.04.2014г., Испытательная лаборатория ООО «ПродМашТест», рег. № РОСС RU.0001.21АВ79 до 28.10.2016, адрес: 127015, Москва, Бумажный пр., 14, стр.1

**Дополнительная информация**

Срок годности (хранения) указан в прилагаемой к продукции товаросопроводительной документации и/или на этикетке

**Декларация о соответствии действительна с даты регистрации по 05.10.2019 включительно**

(подпись)

М.П.

Чистяков Александр Сергеевич

(инициалы и фамилия руководителя организации-заявителя или физического лица, зарегистрированного в качестве индивидуального предпринимателя)

**Сведения о регистрации декларации о соответствии:**

**Регистрационный номер декларации о соответствии: ТС N RU Д-RU.АУ14.В.13751**

**Дата регистрации декларации о соответствии: 06.10.2014**

# ТАМОЖЕННЫЙ СОЮЗ

# СЕРТИФИКАТ СООТВЕТСТВИЯ

ЕАС

№ ТС RU C-RU.АЛ16.В.16007

Серия RU № 0456645

**ОРГАН ПО СЕРТИФИКАЦИИ** продукции Общества с ограниченной ответственностью «Гарант Плюс». Место нахождения: 121170, Российская Федерация, город Москва, Кутузовский проспект, дом 36, строение 3. Фактический адрес: 121170, Российская Федерация, город Москва, Кутузовский проспект, дом 36, строение 3. Телефон/факс: +7(495) 532-86-08, адрес электронной почты: garantplus-os@inbox.ru. Аттестат аккредитации регистрационный № РОСС RU.0001.11АЛ16 выдан 05.02.2013 года Федеральной службой по аккредитации

**ЗАЯВИТЕЛЬ** Общество с ограниченной ответственностью «Альта Групп Фэктори». Основной государственный регистрационный номер: 1077761122790. Место нахождения: 115487, Российская Федерация, город Москва, Нагатинская улица, дом 16, помещение X, комната 24. Фактический адрес: 115280, Российская Федерация, город Москва, улица Автозаводская, дом 25. Телефон: +74957752050, факс: +74957752050, адрес электронной почты: info@alta-group.ru

**ИЗГОТОВИТЕЛЬ** Общество с ограниченной ответственностью «Альта Групп Фэктори»
Место нахождения: 115487, Российская Федерация, город Москва, Нагатинская улица, дом 16, помещение X, комната 24.
Фактический адрес: 115280, Российская Федерация, город Москва, улица Автозаводская, дом 25

**ПРОДУКЦИЯ** Аппараты для распределения электрической энергии: управляющий модуль для самотечных систем марки Alta Bio; управляющий модуль для принудительных систем, марки Alta Bio
Продукция изготовлена в соответствии с техническими условиями ТУ 3431-050-83122120-2016
Серийный выпуск

**КОД ТН ВЭД ТС** 9107 00 000 0

**СООТВЕТСТВУЕТ ТРЕБОВАНИЯМ** ТЕХНИЧЕСКИХ РЕГЛАМЕНТОВ ТАМОЖЕННОГО СОЮЗА:
ТР ТС 004/2011 «О БЕЗОПАСНОСТИ НИЗКОВОЛЬТНОГО ОБОРУДОВАНИЯ»
ТР ТС 020/2011 «ЭЛЕКТРОМАГНИТНАЯ СОВМЕСТИМОСТЬ ТЕХНИЧЕСКИХ СРЕДСТВ»

**СЕРТИФИКАТ ВЫДАН НА ОСНОВАНИИ** - протокола испытаний от 26.09.2016 года № 2Н/Н-26.09/16 Испытательного центра «Certification Group» ИЛ «HARD GROUP» аттестат аккредитации регистрационный № RA.RU.21ЩИ01 действует с 01.06.2016 года;
- акта анализа состояния производства от 23.09.2016 года № 6307/2016 органа по сертификации продукции Общества с ограниченной ответственностью «Гарант Плюс»;
- технических условий ТУ 3431-050-83122120-2016;
- эксплуатационных документов

**ДОПОЛНИТЕЛЬНАЯ ИНФОРМАЦИЯ** Условия и сроки хранения продукции, срок службы (годности) указаны в прилагаемой к продукции эксплуатационной документации

**СРОК ДЕЙСТВИЯ С** 26.09.2016 **ПО** 25.09.2021 **ВКЛЮЧИТЕЛЬНО**

М.П.

Орган по сертификации продукции ОСП ООО «Гарант Плюс» ДЛЯ СЕРТИФИКАТОВ № РОСС RU.0001.11АЛ16 МОСКВА

Руководитель (уполномоченное лицо) органа по сертификации _____ (подпись) К.С. Мельникова (инициалы, фамилия)

Эксперт (эксперт-аудитор) (эксперты (эксперты-аудиторы)) _____ (подпись) М.Ю. Шапкин (инициалы, фамилия)

Бланк изготовлен ЗАО "ОПЦИОН", www.opcion.ru (лицензия № 05-05-09/003 ФНС РФ), тел. (495) 726 4742, Москва, 2013

МИНИСТЕРСТВО ЗДРАВООХРАНЕНИЯ
И СОЦИАЛЬНОГО РАЗВИТИЯ РОССИЙСКОЙ ФЕДЕРАЦИИ
ФЕДЕРАЛЬНАЯ СЛУЖБА ПО НАДЗОРУ
В СФЕРЕ ЗАЩИТЫ ПРАВ ПОТРЕБИТЕЛЕЙ И БЛАГОПОЛУЧИЯ ЧЕЛОВЕКА (РОСПОТРЕБНАДЗОР)
Вадковский пер., д. 18, стр. 5 и 7, г. Москва, 127994
Тел.: 8 (499) 973-26-90; Факс: 8 (499) 973-26-43
E-mail: depart@gsen.ru http://www.rospotrebnadzor.ru
ОКПО 00083339 ОГРН 1047796261512
ИНН 7707515984 КПП 770701001

ГСЭН.Яи.ЦОА.021 Государственный реестр РОСС RU.0001.510957
129626, Москва, Графский пер. д. 4/9

№ 77.01.12.П.004427.09.13 Дата 30.09.2013 г

# ЭКСПЕРТНОЕ ЗАКЛЮЧЕНИЕ

**О соответствии ~~(несоответствии)~~ продукции Единым санитарно- эпидемиологическим и гигиеническим требованиям к товарам, подлежащим санитарно-эпидемиологическому надзору (контролю).**

На основании заявления от 20.09.2013г. Регистрационный № 8212

**Заявитель, адрес:** *Общество с ограниченной ответственностью «Альта Групп», 115280, г.Москва, ул. Автозаводская, 25*

**Сведения о продукции:** *Станции глубокой биохимической очистки хозяйственно-бытовых сточных вод «Alta Bio»,*

**Состав продукции:** *в соответствии со спецификацией изготовителя*

**Область применения:** *для очистки хозяйственно-бытовых сточных вод*

**Организация изготовитель, адрес:** *Общество с ограниченной ответственностью «Альта Групп», 115280, г.Москва, ул. Автозаводская, 25*

**Перечень документов, представленных на экспертизу:** *Заявление на проведение и получение санитарно-эпидемиологической экспертизы, копия свидетельства о государственной регистрации, свидетельство о постановки на учет налогоплательщика - организации., паспорт изделия, доверенность на право предоставлять интересы предприятия*

**Результаты исследований:** *протокол испытаний №568-198 от 25.09.2013 ИЛЦ НЦЗД РАМН (Аттестат аккредитации ИЛЦ №ГСЭН.RU.ЦОА.140 от 27.01.2010 г; изменения и дополнения №2 (Решение Совета по аккредитации № 12-1ФЦ/34 от 16.02.2011г.) к области аккредитации*)

**Продукция изготовлена в соответствии с: ТУ4859-016-61777702-2011** (**перечислить проектные документы с указанием наименования и адреса организации - разработчика — для отечественной продукции, представленные документы на экспертизу — для импортной продукции)**

## Заключение:

*Документы, прилагаемые к заявлению на проведение экспертизы, представлены в полном объеме. Экспертиза проведена в соответствии с действующими Едиными санитарно- эпидемиологическими и гигиеническими требованиями, с использованием методов и методик, утвержденных в установленном порядке. Схема и сроки проведения экспертизы соблюдены. Материалы экспертизы содержат обоснованные выводы о соответствии предмета экспертизы санитарно- эпидемиологическим и гигиеническим требованиям.*

***Станции глубокой биохимической очистки хозяйственно-бытовых сточных вод «Alta Bio»***

**СООТВЕТСТВУЕТ** (~~**НЕ СООТВЕТСТВУЕТ**~~)

Наименование действующих санитарно-эпидемиологических правил и нормативов, № и дата утверждения **Единым санитарно-эпидемиологическим и гигиеническим требованиям к товарам, подлежащим санитарно-эпидемиологическому надзору (контролю) утв. решением Комиссии таможенного союза №299 от 28.05.2010г; СанПиН 2.1.5.980–00.**

Эксперт Л.Г. Надюжина

Руководитель Испытательного лабораторного центра Л.М. Текешева

РОССИЙСКАЯ ФЕДЕРАЦИЯ

# ПАТЕНТ

НА ПОЛЕЗНУЮ МОДЕЛЬ

**№ 130603**

## СТАНЦИЯ ГЛУБОКОЙ БИОХИМИЧЕСКОЙ ОЧИСТКИ ХОЗЯЙСТВЕННО-БЫТОВЫХ СТОЧНЫХ ВОД

Патентообладатель(ли): ***Пукемо Михаил Михайлович (RU)***

Автор(ы): ***Пукемо Михаил Михайлович (RU)***

Заявка № **2013110802**

Приоритет полезной модели **12 марта 2013 г.**

Зарегистрировано в Государственном реестре полезных моделей Российской Федерации ***27 июля 2013 г.***

Срок действия патента истекает **12 марта 2023 г.**

*Руководитель Федеральной службы по интеллектуальной собственности*

*Б.П. Симонов*

# РОССИЙСКАЯ ФЕДЕРАЦИЯ

# ПАТЕНТ

НА ПОЛЕЗНУЮ МОДЕЛЬ

**№ 152194**

## БИОЛОГИЧЕСКАЯ ЗАГРУЗКА ДЛЯ БИОРЕАКТОРА

Патентообладатель(ли): ***Пукемо Михаил Михайлович (RU)***

Автор(ы): ***Пукемо Михаил Михайлович (RU)***

Заявка № **2014144740**

Приоритет полезной модели **07 ноября 2014 г.**

Зарегистрировано в Государственном реестре полезных моделей Российской Федерации ***15 апреля 2015 г.***

Срок действия патента истекает **07 ноября 2024 г.**

*Врио руководителя Федеральной службы по интеллектуальной собственности*

*Л.Л. Кирий*